spazio

ARTLINE
PLANAR

Artline Planar

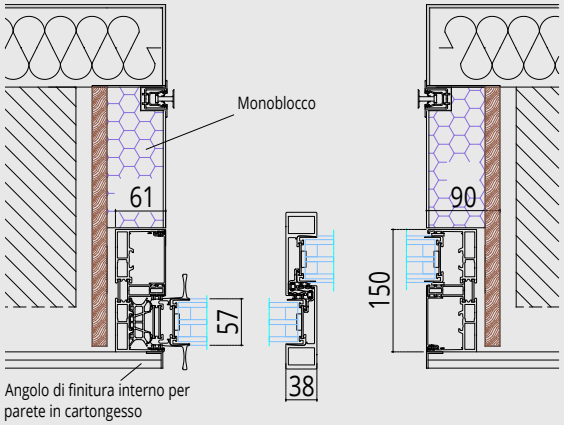

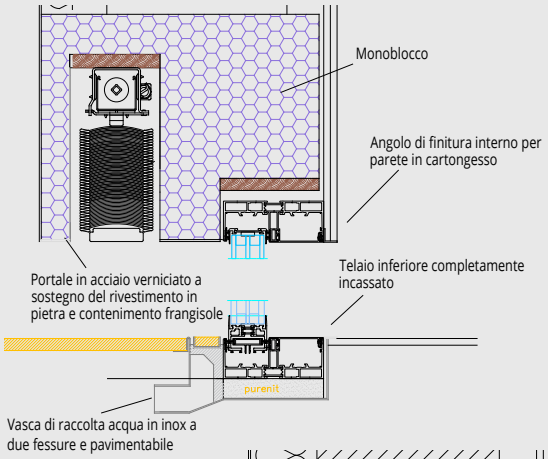

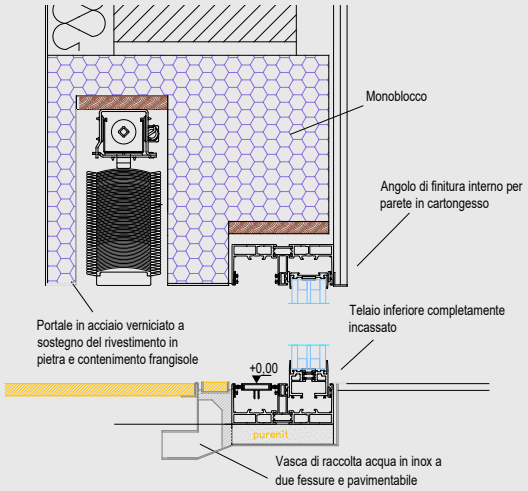

spazio

UNITA
RESIDENZIALE

CINEL
ARCHITETTI

GIAMPIETRO &
STEFANO CINEL
ARCHITETTI
ASSOCIATI

VISTA INFISSI

INFO TECNICHE **ARTLINE**

Sistema per serramento scorrevole ad alto isolamento termico, con ingombro in vista minimo (**38mm**), in corrispondenza dell'incontro delle ante.

- Peso anta fino a 500 kg
- Altezza fino a 3,5 metri, senza rinforzi statici
- Carrelli in tecnopolimero o in acciaio inox su doppio binario con cuscinetti a sfera a tenuta di polvere
- Profondità profilo telaio: 150 mm
- Profondità profilo dell'anta: 57 mm
- Spessore massimo vetro: 52 mm
- Design minimale
- Conforme alla marcatura CE
- Resistenza all'effrazione Classe RC2

Prestazioni

Classe di tenuta Aria, Acqua e Vento 3 - 4A - C2

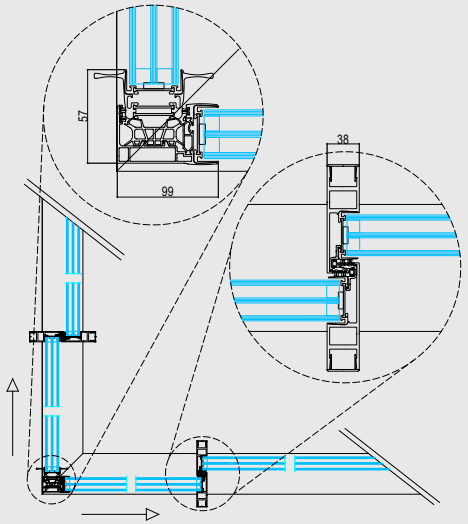

APERTURA AD ANGOLO LIBERO

INFIXLINE
HIGH TECH SYSTEM

spazio

UNITA
RESIDENZIALE

Angolo galleggiante 90 °
Vetri da 40 a 52 mm
(ARTLINE)

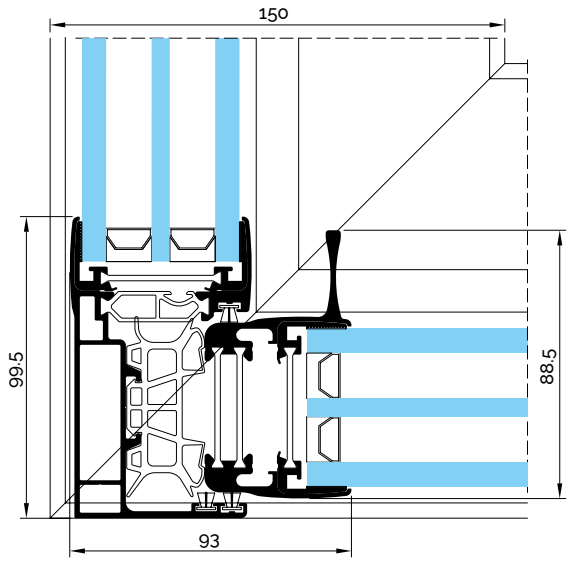

Lo scorrevole ARTLINE dispone di una soluzione con angolo galleggiante esterno o interno per progetti ancora più originali permettendo configurazioni ad angolo di 90°, senza la necessità di un montante.
Ad ante aperte svanisce la barriera che separa l'interno dall'esterno. A scorrevole chiuso, le ante si incontrano garantendo la permeabilità all'acqua e all'aria.

INFIXLINE
HIGH TECH SYSTEM

VISTA
INFISSI

Ogni anta prevede due carrelli.
Ogni carrello è composto da 4 ruote in acciaio inox resistenti alla corrosione, che scorrono su un doppio binario per ante fino a 500kg senza alcuno sforzo di manovra. Il carrello con 8 ruote ha portata fino a 1.200kg.
Si consiglia di motorizzare ante con peso superiore a 500kg.

INFIX LINE
HIGH TECH SYSTEM

ARTLINE

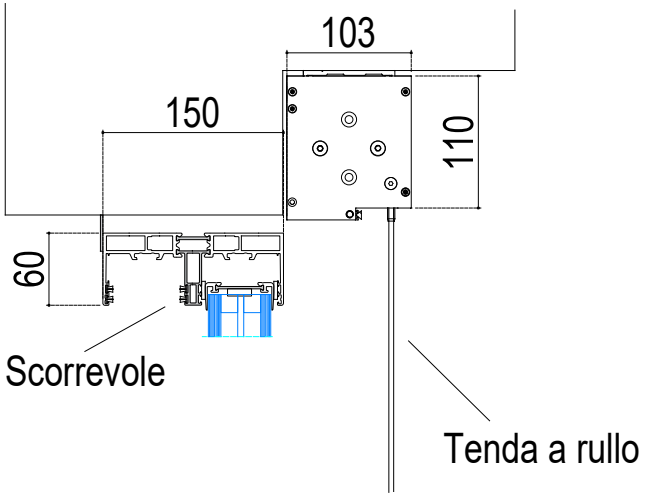

Tenda a rullo esterna con cordini in acciaio
e tenditori a pavimento.

Scorrevole minimale 1
anta + 1 fisso con telaio
incassato a pavimento.

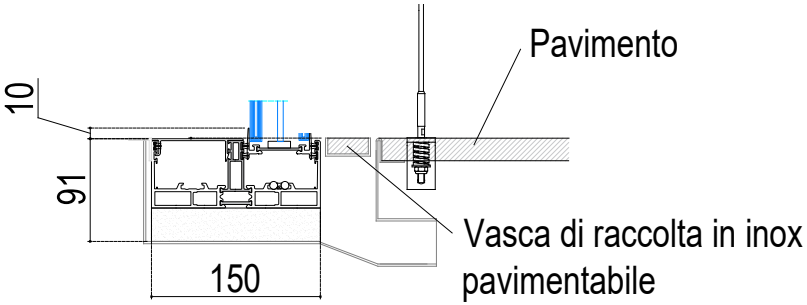

prospettive

VISTA INFISSI

ARTLINE

DESIGN MINIMALE

- Aspetto minimale grazie alla possibilità di incassare il telaio all'interno delle pareti
- Superficie in vista delle ante compresa tra 0 e 31,5 mm
- Soluzione senza fermavetro
- Profilo di incontro delle ante estremamente sottile (26 o 38 mm)
- Più applicazioni disponibili nella versione standard: 2 e 3 binari, angolo galleggiante, soluzione senza fermavetro, soluzione fissoapribile-fisso, soluzione a quattro ante con ante centrali apribili
- Soluzione complanare nella versione Planar
- Ante invisibili nella versione "Rollers in the frame"
- Componenti non a vista: ferramenta e drenaggi a scomparsa

DIMESIONI

(In versione standard)

- Altezza massima fino a 4.500 mm
- Peso massimo dell'anta fino a 1.200 kg. Si consiglia di motorizzare le ante con peso superiore a 500 kg
- Spessore vetri massimo fino a 52 mmscomparsa

PERFORMANCE

(Secondo le norme standard EN)

- Isolamento termico: Uw < 1,0 W/m^2 K
- (Ug = 0,5 W/m2 K, triplo vetro, TLW < 0,64, SW < 0,62
- 1 anta mobile + 1 fissa, LxH = 3.000 x 2.800 mm)
- Permeabilità all'aria: Classe 4
- Tenuta all'acqua: Classe E900
- Resistenza al carico di vento: Classe C3
- Cicli di apertura/chiusura: Test secondo EN119: 50.000 cicli
- Resistenza alla corrosione della ferramenta: Test in nebbia salina: EN1670 Classe 5
- Resistenza all'effrazione: RC2

INFIX LINE
HIGH TECH SYSTEM

luce

UNITA ABITATIVA
BREGANZE

ARTLINE

Sistema per serramento scorrevole ad alto isolamento termico, con ingombro in vista minimo (**38mm**), in corrispondenza dell'incontro delle ante.

- Peso anta fino a 500 kg
- Altezza fino a 3,5 metri, senza rinforzi statici
- Carrelli in tecnopolimero o in acciaio inox su doppio binario con cuscinetti a sfera a tenuta di polvere
- Profondità profilo telaio: 150 mm
- Profondità profilo dell'anta: 57 mm
- Spessore massimo vetro: 52 mm
- Design minimale
- Conforme alla marcatura CE
- Resistenza all'effrazione Classe RC2

Prestazioni

Classe di tenuta Aria, Acqua e Vento 9A - 4 - C3

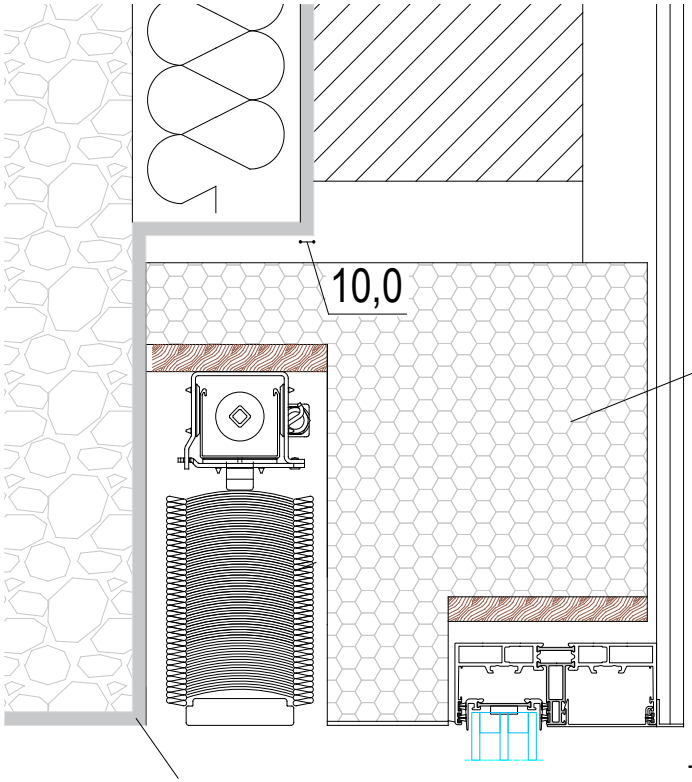

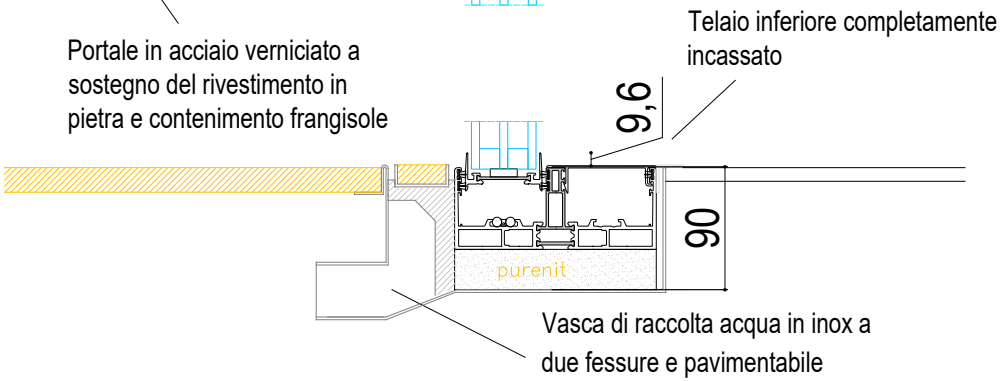

STUDIO TOGNETTI

VISTA
INFISSI
INFIXLINE
HIGH TECH SYSTEM

Maniglia di trascinamento con meccanismo di chiusura RC2

Vasca in inox a scomparsa con doppia fessura pavimentabile

La luce è l'unica veramente capace
di vincere e convincere.

luce

Artline Planar è un sistema innovativo che permette di ottenere una completa complanarità fra pavimento interno ed esterno, evitando di avere impedimenti architettonici, e rendendo ottimale la pulizia di design.

VILLA
SARDEGNA

Sezione su serramento scorrevole.

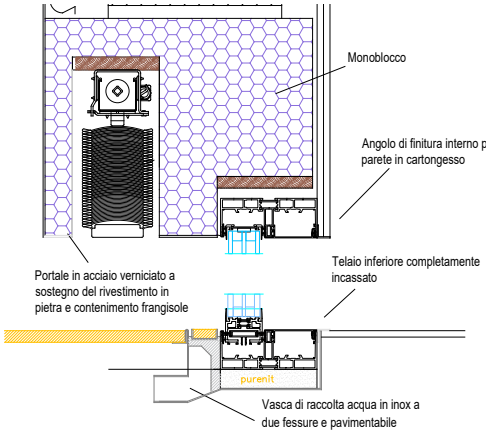

Sezione su serramento fisso.

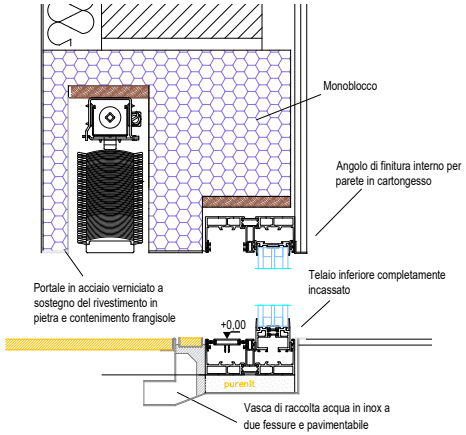

ARTLINE PLANAR

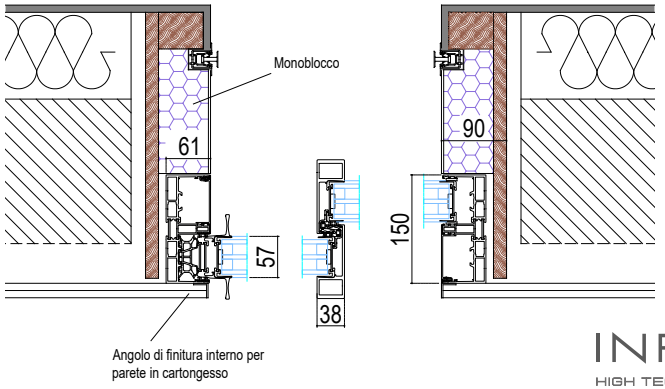

INFIX LINE
HIGH TECH SYSTEM